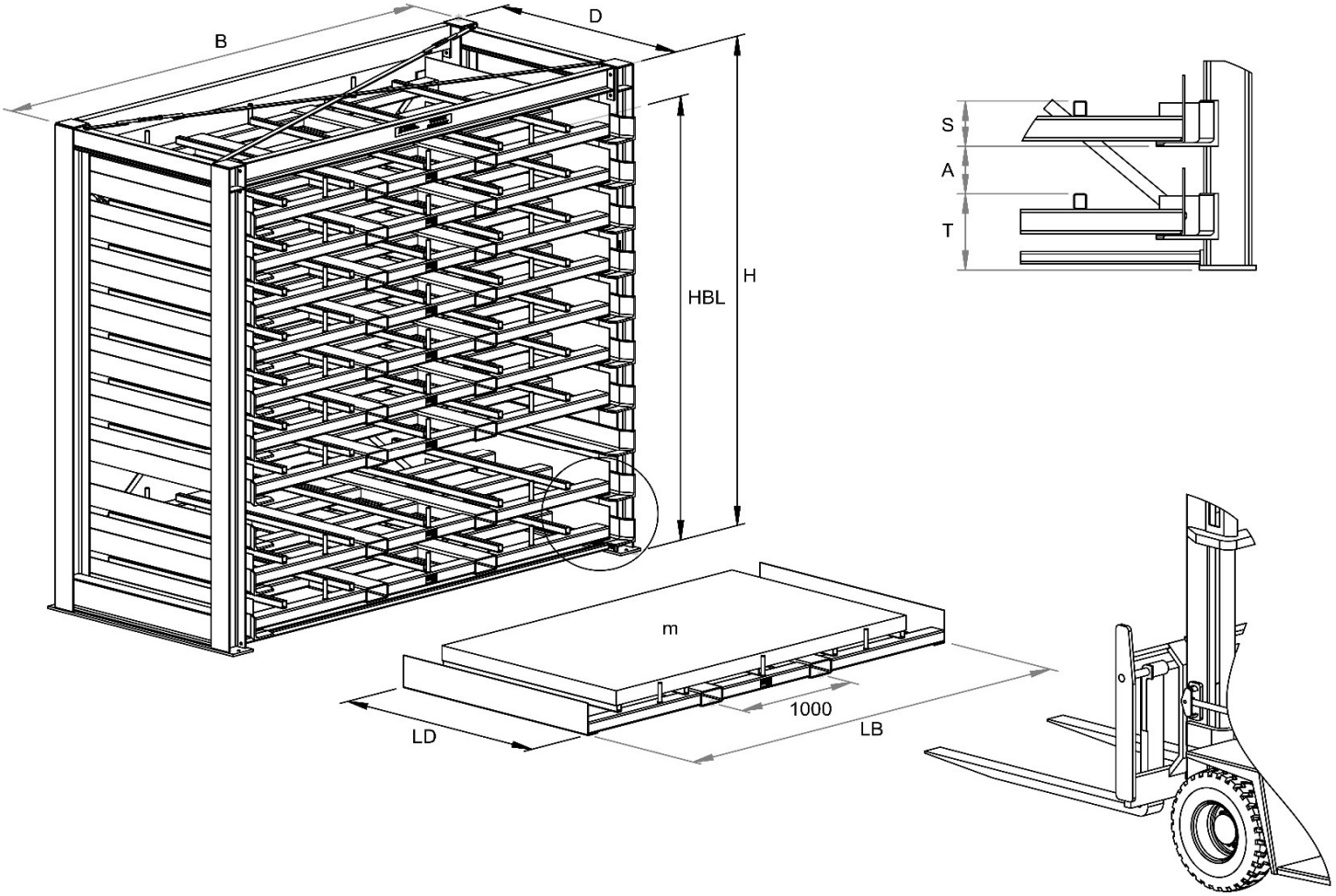

LB	LD	H	B	D	HBL
2200	1060	3300	2630	1300	2925
2700	1560	3300	3130	1800	2925
3200	1560	3300	3630	1800	2925
4200	1560	3300	4630	1800	2925

	m	A	S	T
10L	3000	160	140	248
10L	1500	190	110	190

TYPE DESCRIPTION, TYPE AANDUIDING, TYPBEZEICHNUNG, TYPE INDICATION

PLATO - 10L300 - 320 X 156